Limpiadora de hueso de aceituna
LP Hueso H1

LP Hueso H1
Limpieza de hueso de aceituna con separación de la piel.

Limpieza de hueso de aceituna con separación de la piel avalada por la experiencia.

Más de 45 años de experiencia e innovación en el sector de la limpieza y el lavado de aceituna, dan como resultado la capacidad de conseguir grandes aplicaciones de ideas originales, y así obtener un producto que ofrece grandes ventajas de funcionalidad, calidad y producción mientras satisface necesidades reales del sector.

Lejos de lo que en el mercado actual se puede encontrar para conseguir resultados más pobres, la LP Hueso H1 se sitúa, ya en su primera versión, como líder indiscutible tanto en calidad de trabajo como en producción y versatilidad, por su capacidad de realizar una perfecta limpieza del hueso de aceituna, más una eficaz separación de la piel.

La LP Hueso H1 es perfectamente capaz de trabajar con orujillo con hasta un 34% de humedad, obteniendo como resultado un producto con un gran valor añadido: un hueso completamente limpio de impurezas y libre de piel, que se traduce en eficiencia en las calderas de biomasa domésticas debido al aumento de rendimiento y a la reducción de problemas de suciedad y mantenimiento. A lo que añadimos la obtención la piel de aceituna por separado, un residuo valorado en el mercado que cuenta ya con varias aplicaciones, y que pasa, de ser un problema, a convertirse en un beneficio extra.

La entrada se produce por la parte superior del equipo, donde una trituradora desmenuza el orujillo que venga compactado, posteriormente se extrae el polvo y las partículas de residuo más pequeñas, para ser soplado finalmente, separando la piel del hueso limpio.

El equipo lleva instalada de serie una pequeña cinta que saca el hueso limpio para su carga o almacenamiento hacia un lateral de la máquina. Por su parte, la piel de aceituna se va acumulando en dos sacas enganchadas en la parte trasera.

Esquemas técnicos

LP Hueso H1

Descripción técnica

Dimensiones
Dimensiones de fabricación estándar:
Ancho: 1,60m Alto: 4,93m Largo: 5,0m
Estas dimensiones pueden variar según exigencias de instalación, accesorios instalados, etc.

Rendimiento
Este equipo está diseñado para trabajar con rendimientos* máximos de **hasta 1.800 k** de hueso limpio por hora, más el porcentaje de piel de aceituna que se obtenga.
*El rendimiento puede aumentar o disminuir en función de la cantidad y tipo de residuo. También influyen factores relacionados con la instalación, los diferentes dispositivos que acompañan a la limpiadora en un patio de almazara, así como la continuidad en tiempo y volumen de entrada de producto y residuo.

Fabricación
La **LP Hueso H1** se fabrica en acero al carbono con terminación en esmalte sintético de primera calidad, tras la aplicación de imprimación para conseguir mayor durabilidad y mejor acabado.

Potencia
La potencia total del equipo es de **8,8 cv.**
Esta potencia puede sufrir variaciones según la instalación u opciones instaladas con la máquina.

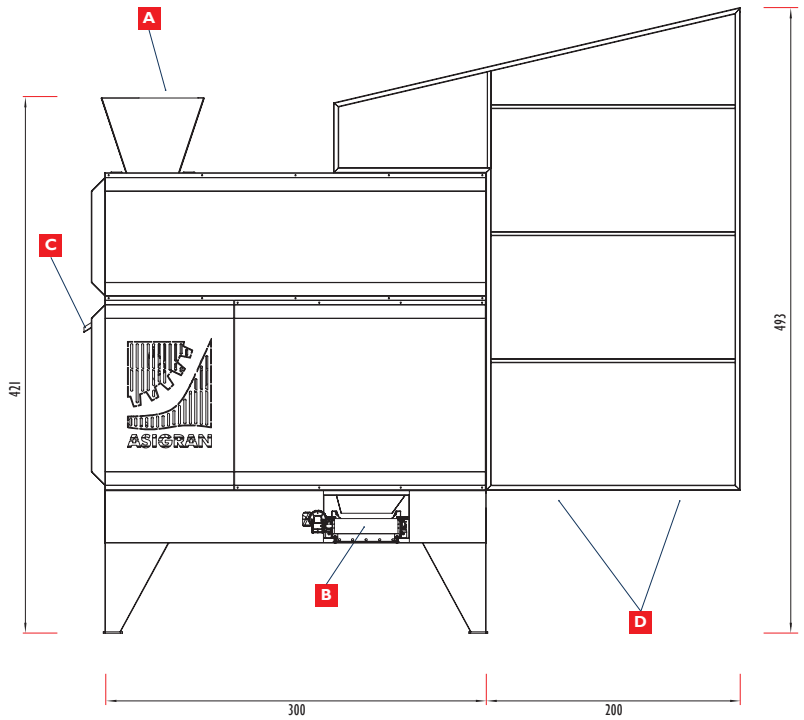

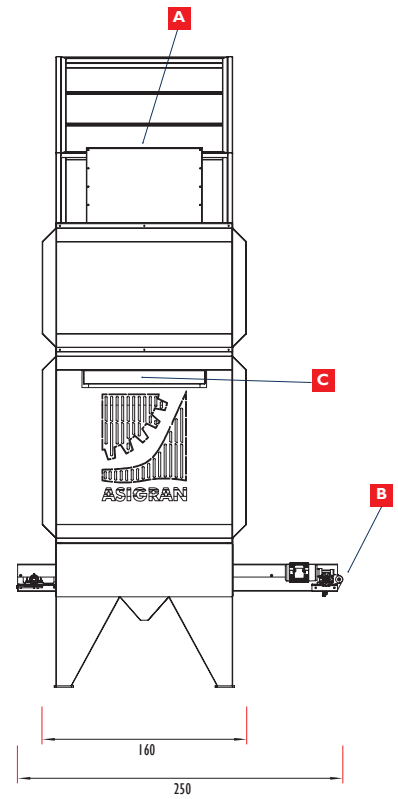

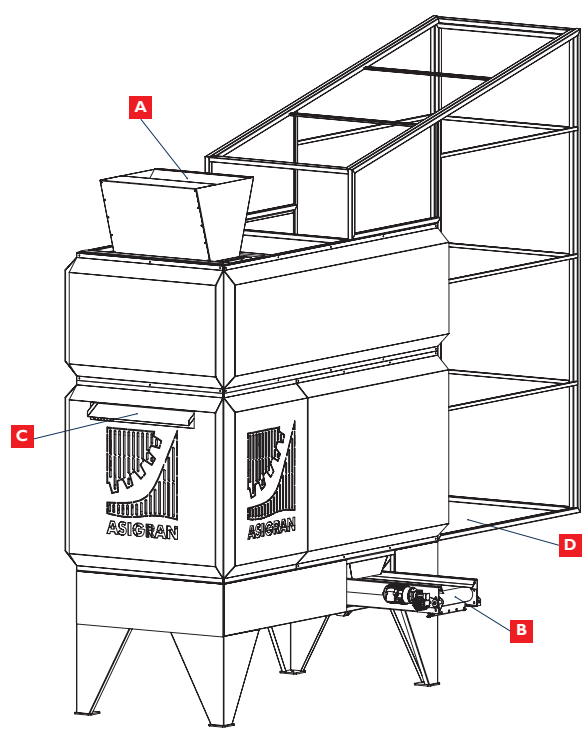

Información básica entrada / salidas
(Hueso, piel y residuos)

A	Entrada de hueso con residuos y piel
B	Salida de hueso de aceituna limpio
C	Salida de residuo y polvo (menos de 1,5mm)
D	Salida piel de aceituna