Picadora de ramas

TR1 Vulcano

Reducción del volumen de residuos en tiempo real hasta un 70%

La **Picadora de Ramas TR1** es un nuevo dispositivo diseñado y fabricado por Asigran para instalar en la salida de ramas y hojas de los equipos de limpieza de aceituna.

El volumen que generan las hojas y ramas que las limpiadoras de aceituna expulsan en las almazaras, con frecuencia se convierte en un problema a la hora de manejar este residuo. Y en ocasiones, dependiendo del tipo de recolección, su entrada puede ser masiva y conlleva un coste extra en logística y demanda de espacio de la propia planta de proceso.

Con la **Picadora de Ramas TR1** instalada bajo el recoge hojas de los equipos de limpieza, conseguimos disminuir hasta en un 70% el volumen de este residuo. Este dispositivo trabaja de forma continua triturando todos los residuos que expulsa la limpiadora en el acto.

El equipo es apto exclusivamente para aceituna procedente del árbol, por lo que lleva instalado un tren de desplazamiento que permite el movimiento lateral y la desconexión del mismo, si la aceituna procede del suelo. Ésta función se puede automatizar para que la **Picadora TR1** sea retirada cada vez que se produce entrada de aceituna con residuos agresivos, como tierra, piedras, etc.

Picadora de ramas

TR1 Vulcano

Descripción técnica

Dimensiones estándar: Ancho: 0,75m; Alto: 0,82m; Largo: 1,42m.
Rendimiento: Este equipo no tiene un rendimiento concreto definido. Es decir, permite a los equipos en los que se instala, llegar a su máximo de producción sin influir, ni condicionar su flujo de trabajo.
Fabricación: Acero al carbono.
Potencia: 10 cv.
Esta potencia puede sufrir variaciones según la instalación u opciones instaladas con la máquina.)
Peso del equipo: 950 kg

Información básica de entrada y salida de aceituna y residuos.

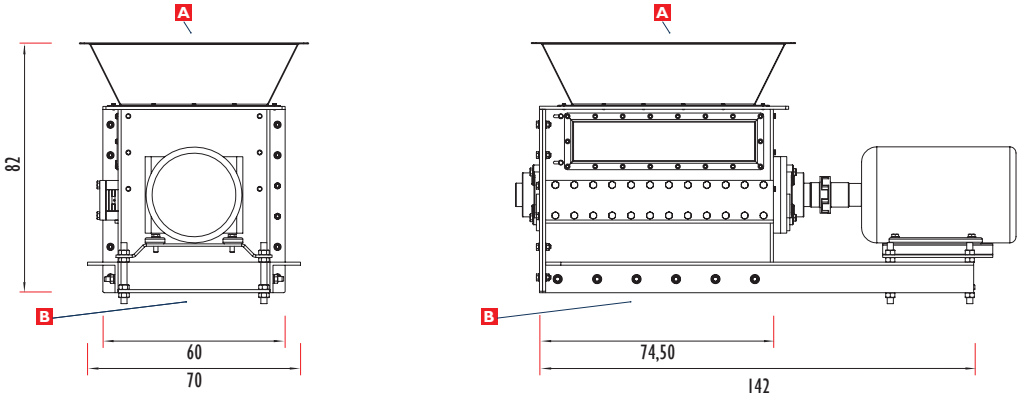

A	Entrada de hojas y ramas enteras
B	Salida de residuos triturados

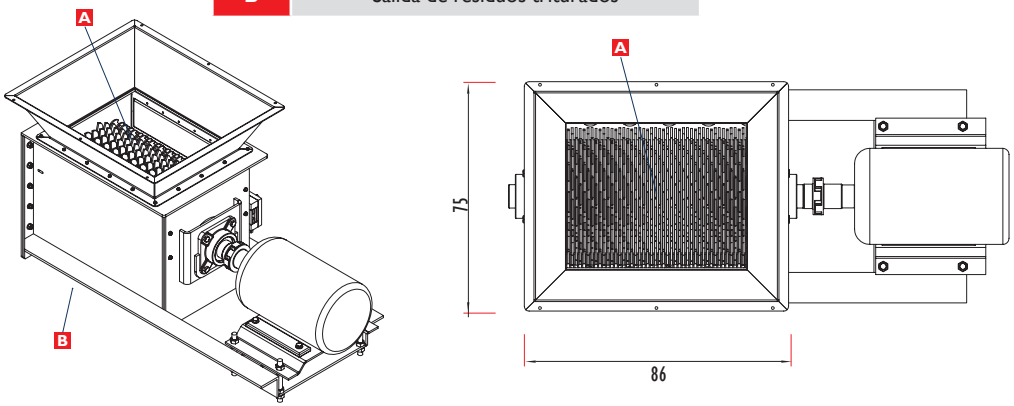

La información e imágenes contenidas en este catálogo, tienen únicamente carácter publicitario y no contractual.
Por la política de mejora y renovación constantes de la empresa, puede haber cambios sustanciales entre la información e imágenes mostradas en este catálogo y los equipos que se fabrican actualmente con el mismo nombre o modelo.