Sistema Compacto
70/80 CPQ Vulcano/Titanium

Gran producción, fiabilidad y máxima eficiencia

Los Sistemas Compactos de Limpieza y Lavado de Aceituna **70/80 CPQ Vulcano/Titanium** han sido diseñados para cubrir una franja de producción muy demandada en los últimos tiempos. Estos equipos destacan por su eficiencia, ya que casi duplican en producción a los modelos 45/50 prácticamente con el mismo consumo de energía y agua.

El módulo de limpieza del **70/80 CPQ Titanium**, con los dispositivos para extracción de polvo, extracción de piedras, así como el tensado neumático de cadenas incorporados de serie, ofrece una calidad de limpieza sin precedentes, a lo que se suma el más eficaz barrido de hoja diseñado hasta el momento.

El Módulo de Lavado combina la función de extracción de piedra y partículas sólidas pesadas con un óptimo lavado de la aceituna, siendo especialmente eficaz con la retirada de lodos cuando se produce entrada de aceituna procedente del suelo.

Al final del proceso incorpora el exclusivo "despalillador" de Asigran para eliminar los palos y racimos que por su envergadura o peso no se eliminaron con la limpieza. Dispone de un depósito de agua con capacidad más que suficiente para el rendimiento que se le exige, que cuenta de serie con un sinfín instalado en el fondo para facilitar la extracción de lodos.

Todo el sistema está dotado de compuertas y protecciones móviles y/o desmontables que facilitan y hacen seguro su uso y mantenimiento.

Sistema Compacto
70/80 CPQ Vulcano/Titanium

Descripción técnica

Dimensiones estándar: Ancho: 4,13m; Alto: 6,60m; Largo: 7,36m.
Rendimiento: Hasta **70.000 k** de aceituna limpia por hora.
Fabricación: 70/80 CPQ Vulcano: Acero al carbono con aplicación de esmalte sintético de alta calidad, previa imprimación.
70/80 CPQ Titanium: Acero al carbono, excepto las partes que están en contacto con la aceituna, que se fabrican en acero inoxidable AISI 304.
Potencia: 37,21cv. (Esta potencia puede sufrir variaciones según la instalación u opciones instaladas con la máquina.)
Capacidad del depósito de agua: 7.300 litros
Peso del equipo: 6.442 kg.
*Peso teórico, sin tener en cuenta accesorios opcionales, etc.

Información básica de entrada y salida de aceituna y residuos.

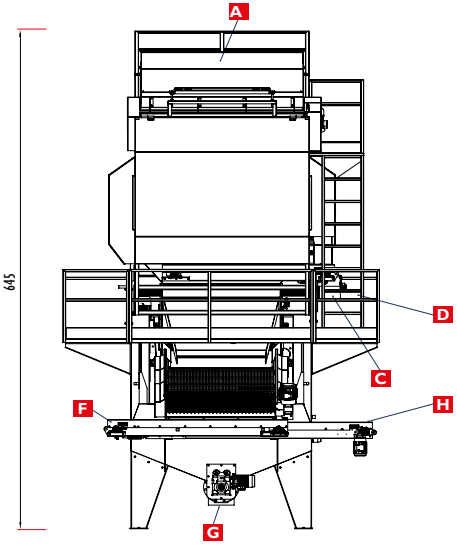

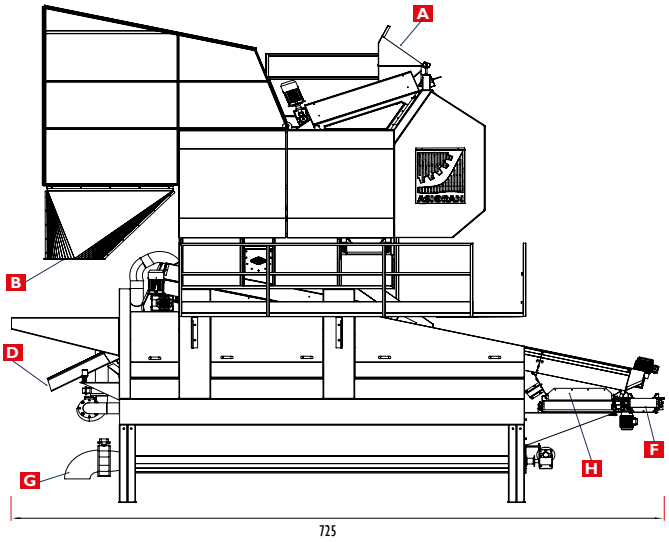

A	Entrada aceituna y residuos
B	Salida de hoja
C	Salida de tierra
D	Salida de piedras
F	Salida de palos
G	Desalojo de agua y lodos
H	Salida de aceituna lavada

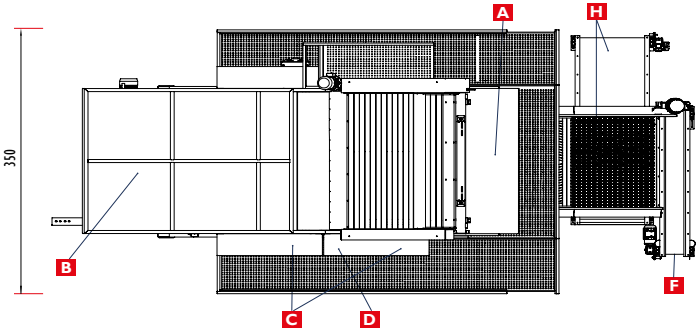

La información e imágenes contenidas en este catálogo, tienen únicamente carácter publicitario y no contractual.
Por la política de mejora y renovación constantes de la empresa, puede haber cambios sustanciales entre la información e imágenes mostradas en este catálogo y los equipos que se fabrican actualmente con el mismo nombre o modelo.